Bemusterung und Freigabe nach SWF 20.100 u. SWF 47.014
*Sampling and Release to SWF 20.100 and SWF 47.014*

| Aen.-Nr. *Rev. no.* | Feld *Zone* | Art der Aenderung *Revision* | Tag *Date* | Name *Name* | M *M* |
|---|---|---|---|---|---|
| 242021 | | NEU EINGEFUEHRT *INTRODUCED* | 26.11.92 | KOEHL | |
| 246423 | | STUECKLISTENAENDERUNG *EC OF PART LIST* | 14.01.97 | BUSCH | |
| 247458 | | Stueklistenaenderung; *EC OF PART LIST;* | 29.10.97 | Gorille | |

* SUMMENTEILUNGSFEHLER: ± 20'
** CUMMULATIVE PITCH ERROR: ± 20'*

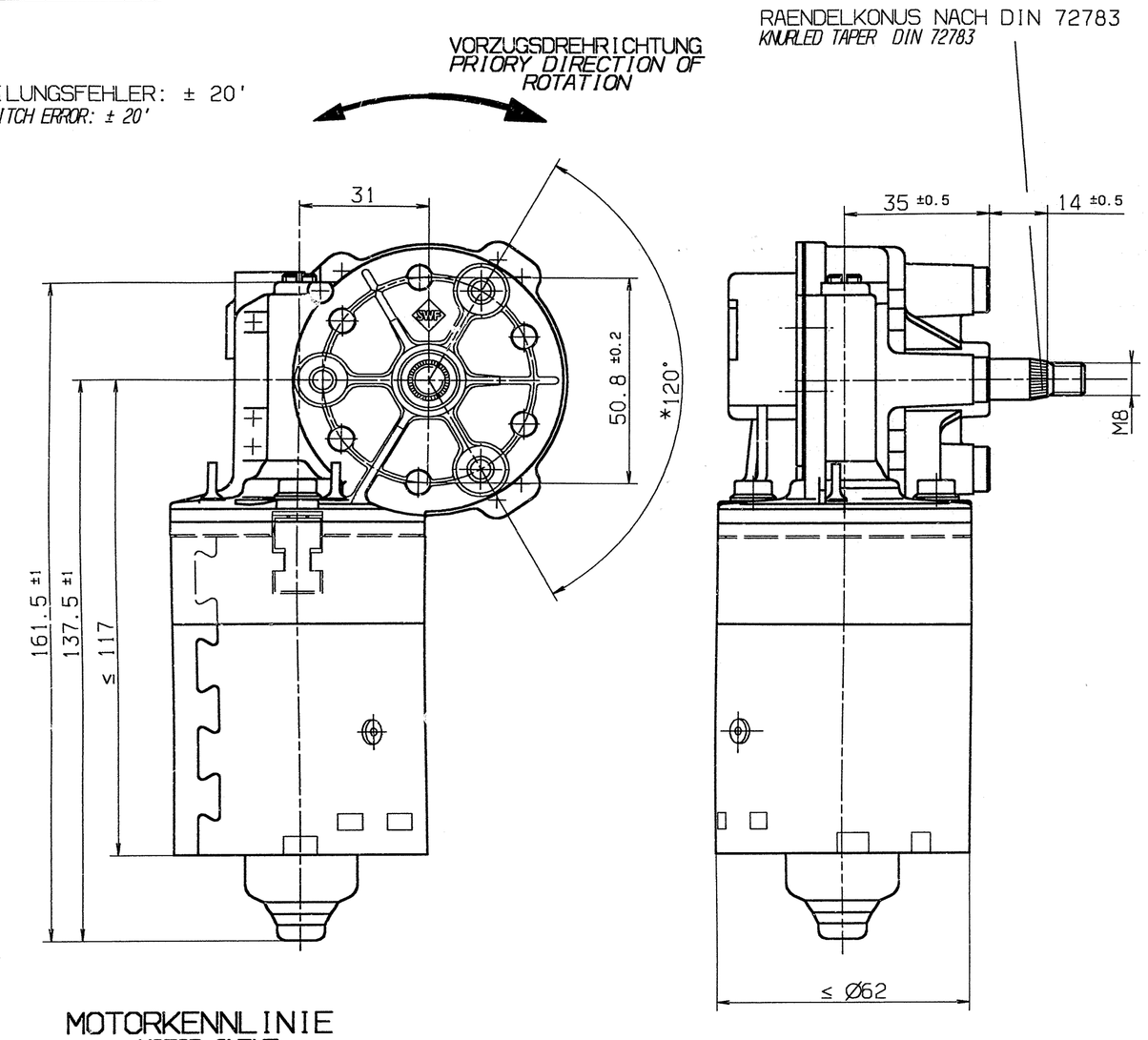


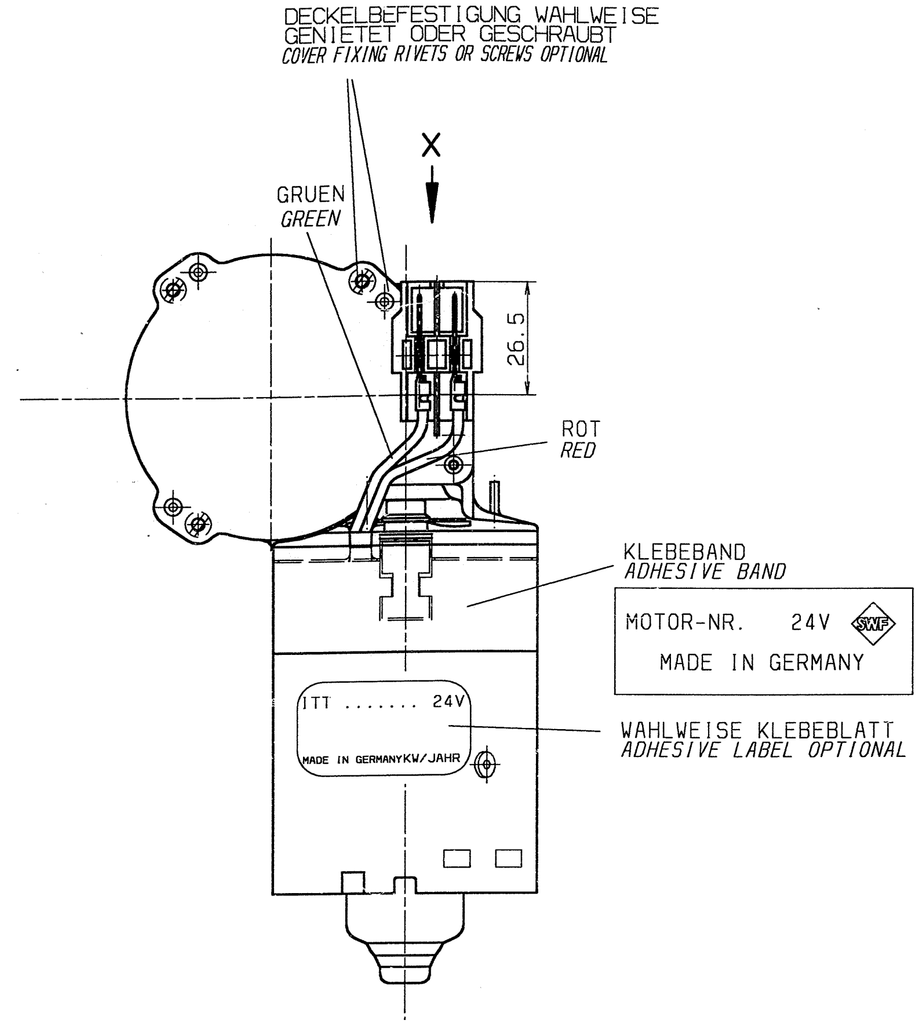


## MOTORKENNLINIE
*MOTOR CURVE*

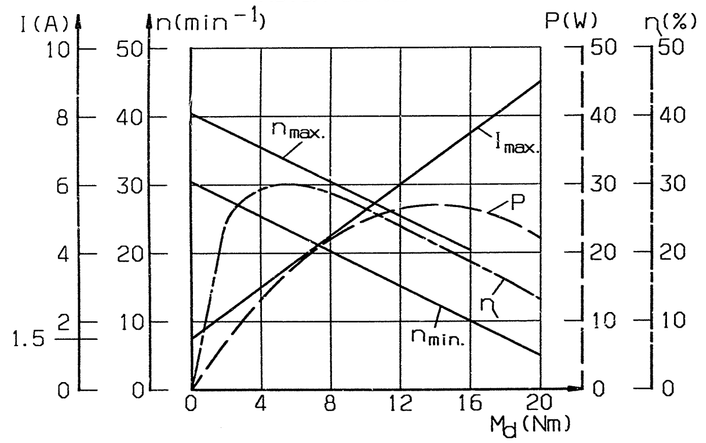


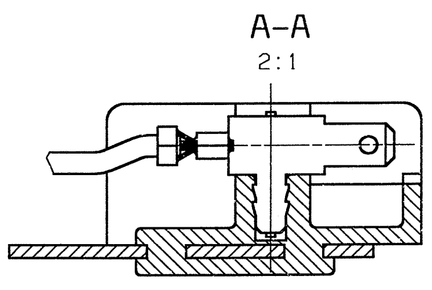


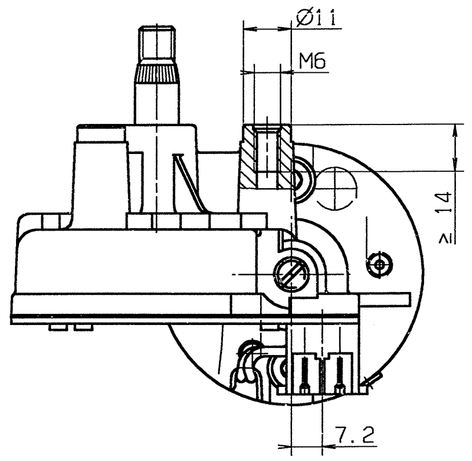


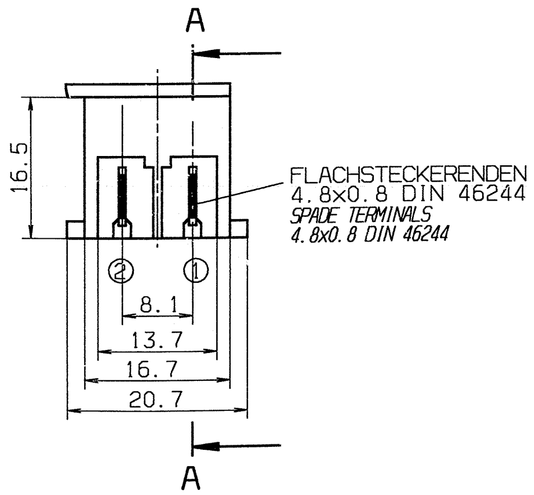


PRUEFVORSCHRIFT: *TEST SPECIFICATION:*

NUR LEERLAUF UND GERAEUSCH *ONLY NO LOAD AND NOISE*

LEISTUNG UND DREHRICHTUNG ENTFAELLT *NO CHARACTERISTICS AND DIRECTION OF ROTATION*

EINSCHALTDAUER: 30% UEBER 2 MIN
*OPERATING TIME 30% OF 2 MIN*

SCHUTZART: DIN 40050 - IP30
*PROTECTION TYPE*

## VERZAHNUNGSDATEN *GEAR TOOTH DATA*

| | | | |
|---|---|---|---|
| UEBERSETZUNG: | *RATIO* | $i$ | = 1:69 |
| GANGZAHL: | *NO. OF TEETH* | $z_1$ | = 1 |
| ZAEHNEZAHL: | *NO. OF STARTS* | $z_2$ | = 69 |
| NORMALMODUL: | *NORMAL MODULE* | $m_n$ | = 0.8 |
| ZAHNRADMATERIAL: | *GEAR WHEEL MATERIAL* | | = DELRIN 100 |

MAX. GETRIEBEFESTIGKEIT STATISCH : 24Nm
*MAX. STATIC GEAR STRENGTH*

## SCHALTBILD 1
*CIRCUIT DIAGRAM 1*

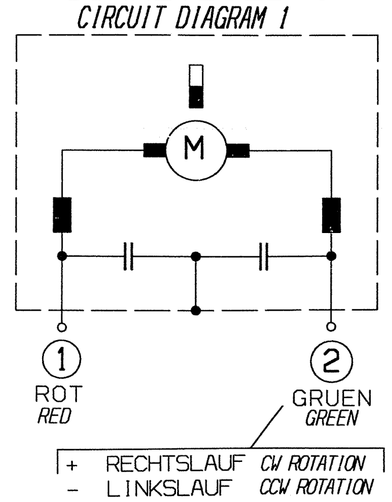


## SCHALTBILD 2
*CIRCUIT DIAGRAM 2*

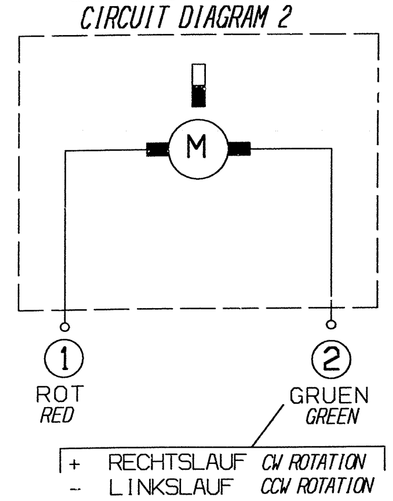


*) NOCH NICHT EINGEFUEHRT

| PRODUCT-NO. | SPANNUNG *VOLTAGE* | | *STARTING TORQUE* | *NO LOAD SPEED* | *CIRCUIT DIAGRAMM* | *CORE LENGTH* | *REMARKS* |
|---|---|---|---|---|---|---|---|
| ~~*)SWMK 404.041~~ | 24 V | 24 V | ≥24 Nm | 36 min⁻¹ ±5 | 2 | 28 mm | LAGER KA/ *BEARING SB* |
| SWMK 404.063 | 24 V | 24 V | ≥18 Nm | 36 min⁻¹ ±5 | 1 | 28 mm | KUGELLAGER *BALL BEARING* |
| ERZEUGNIS-NR. | UN | UP | ANZUGSMOMENT | LEERLAUFDREHZAHL | SCHALTBILD | ANKERPAKET | BERMERKUNGEN |

| | | |
|---|---|---|
| F08 | 14.01.97 | TEN/MBI | 246423 |
| F06 | 26.11.92 | TEN/MBI | 242021 |
| Freigabe-St. *Release-level* | Datum *Date* | genehmigt *approved* | Referenz *Reference* |

bez. S-Nr. *for part-No* 404.063

Alle Masse in mm *All dimensions in mm*
ITT Automotive
Symbol nach SWF 05.135 / *Symbol to SWF 05.135*
Massstab *Scale* 1:1

| | Tag *Date* | Name *Name* |
|---|---|---|
| Bearb. *Drawn* | 23.11.92 | KOEHL |
| Gepr. *Checked* | | |
| Norm. *Stds. appd.* | | |

Kurz-Benennung *Title*: SWMK WISCHERMOT MK / *WIPERMOTOR MK*

Art-Nr *Cat.*: 0270

UA: A
Zeichnungs-Nr *Drawing no.*: 404.063
Blatt *Sheet*: 1 von *of*
Format: E

ITT AUTOMOTIVE, Stuttgarter Str. 119, D-74321 Bietigheim
Ers.f. *Sub. for*
Ers.d. *Sub. by*

Schutzvermerk nach DIN 34 beachten, copyright reserved