Aen.-Nr. Rev. no.	Feld Zone	Art der Aenderung	Revision	Tag Date	Name Name	Pl M
243 057		NEU EINGEFJEHRT	INTRODUCED	25.11.93	Atta	
245 302		Kabelsatz bildlich berichtigt	CABLE SET ILLUSTRATION AMENDED	15.09.95	Seybold	
246 377		Bem.: "Porsche Zeichen zulässig" zugefügt	Rem.: "Porsche sign permissiable" added			
98524432	F3	Stückliste u. Zeichnung im Bereich der	PART LIST A. DRAWING IN AREA OF			
		Verschraubg. dem Serienstand angepaßt;	SCREWS CHANG. ACCORD. PRODUCTION;	23.9.98	Gorille	
98524460		G-ZEICHNUNGSAENDERUNG	EC OF COMPLETE SECTION DRAWING	19.10.98	Borst	

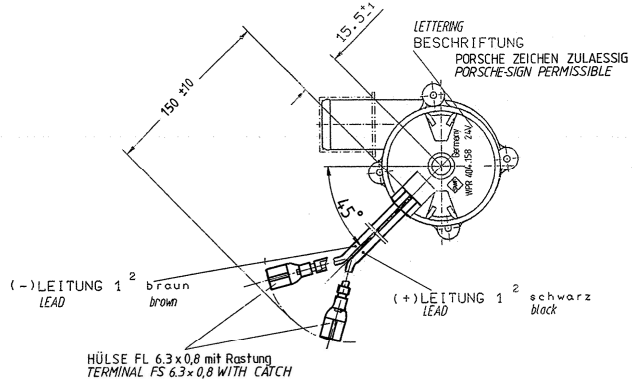

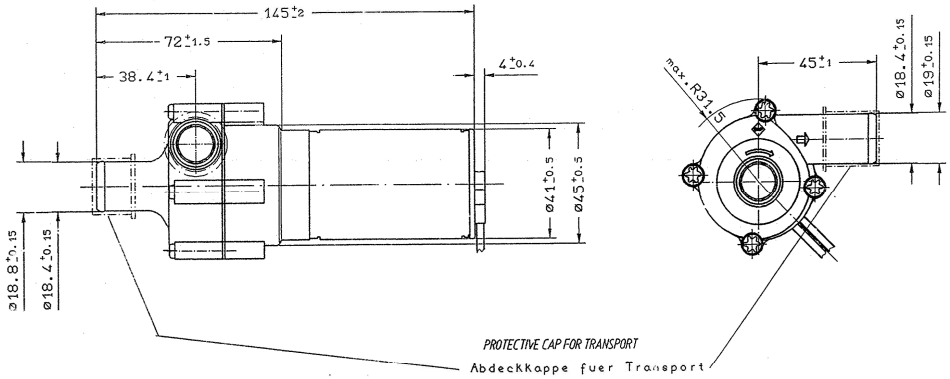

Beschriftung
SWF-Germany-Zeichen einzeilig BGE SWF 05.129
WPR 404.158 24V

LETTERING
SWF-GERMANY SYMBOL SINGLE ROW BGE SWF 05.129
WPR 404.158 24V

SURFACE
Oberflaeche
Motorgehaeuse Fe/Zn 12cC DIN 50 961, wahlw. bandverzinktes Blech
und ge chromatiert C DIN 50941

MOTORHOUSING : Fe/Zn 12cC DIN 50 961, OPTIONAL ZINC COATED SHEET AND YELLOW CHROMATIED C DIN 50 941

PUMPE IM SCHNITT GEZEICHNET
PUMP DRAWING IN SECTION

VERWENDETE MATERIALIEN:
(USING MATERIALS)

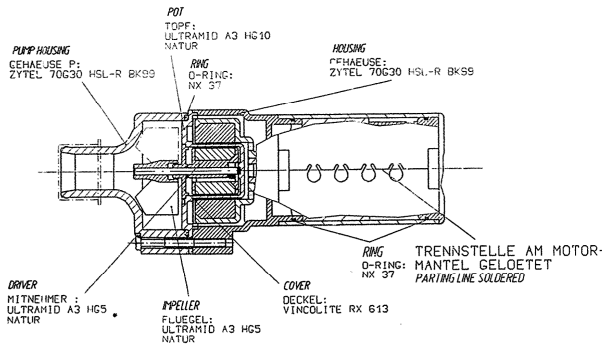

Spezifikation-Funktionsvorschrift : 126 830 08 00 (Ausfuehrung B)
SPECIFICATION-OPERATING REQUIREMENTS: 126 830 08 00 (TYPE B)

KENNDATEN (BEI Tu=Tm=23°C):
CHARACTERISTIC DATA

SPANNUNG: U = 24 V
VOLTAGE

STROM: I ≦ 1.3 A
CURRENT

FOERDERMENGE: Q = 900 +- 150 l/h
DELIVERY

FOERDERDRUCK: P = 0.1 bar
PRESSURE

SCHALTBILD
DIAGRAMM OF CONNECTIONS

ENTSTOERGRAD : GRUNDENTSTOERT
RF SURPRISSION GRADE : BASIC INTERFERENCE SUPPRESSED

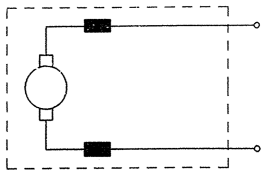

Original

Nicht tol. Masse	Nom. dim.	...6	>6...30	>30...120	>120...400	>400
Zul. Abw.	Gen. tolerances ±	0.2	0.3	0.4		

Kunden-Zeich.-Nr Client ref no.

Alle Masse in mm All dimensions in mm

Massstab Scale 1:1

Symbol nach SWF 05.135 / Symbol to SWF 05.135

Kurz-Benennung Title: PUMPE WPR / PUMP WPR

Art-Nr Cat. 0552

UA A

Zeichnungs-Nr Drawing no. 404.158

Format E

	Tag Date	Name Name
Bearb. Drawn	25.11.93	Atta
Gepr. Check		
Norm. Stds. v. pd.		

SWF AUTO-ELECTRIC GMBH
D 7120 BIETIGHEIM-BISSINGEN

Ers.f. Sub for
Ers.d. Sub by

Schutzvermerk nach DIN 34 beachten. copyright reserved