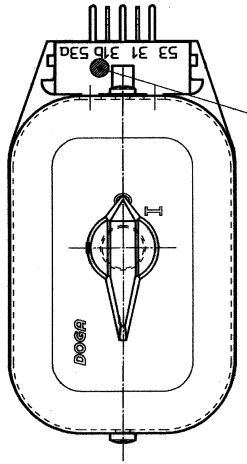

En motores sin paro con interruptor marcar con un círculo rojo ø4-5. El positivo

Superficie pintada sólo para acabados 4

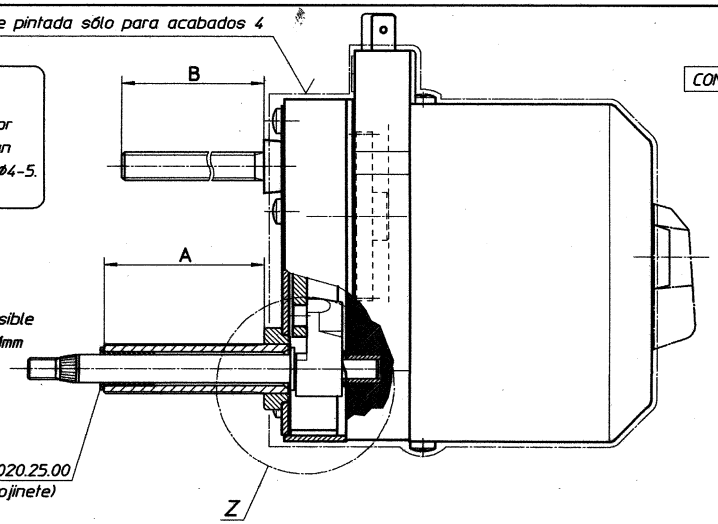

Juego axial máximo admisible eje motríz: 1mm

100.0020.25.00 (Cojinete)

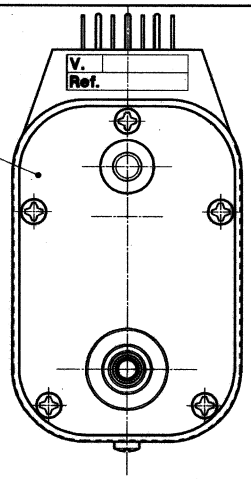

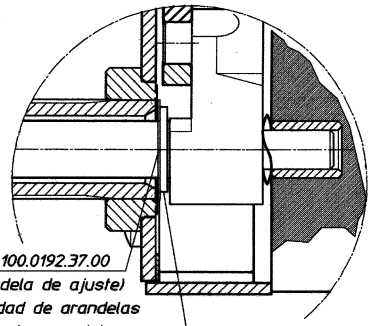

100.0192.37.00 (Arandela de ajuste) Cantidad de arandelas según juego axial

100.0016.37.00 (Arandela de poliamida)

DETALLE "Z"

Montaje arandelas
Escala 2:1

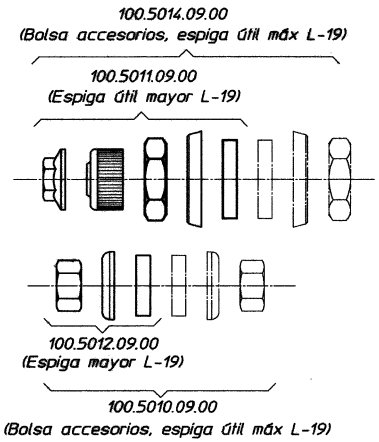

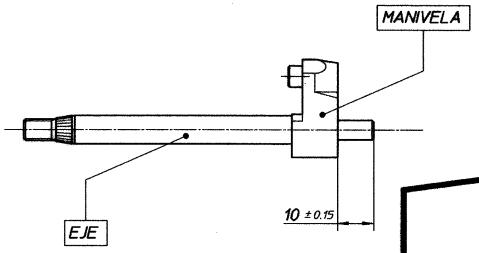

(Clavar)
Par de torsión: 50 Nm

DETALLE MONTAJE EJE+MANIVELA

1	1	3	.	5	X	X	X	.	X	X	.	⊖	X

CLAVES:

- OSCILANTE
- FIJACIÓN 2 PUNTOS
- ESPIGA M14x1
- EJE EXTREMO A8xM6

BARRIDO			"L" UTIL					CONEXIONADO			VOLTAJE			PARO		ACABADO	
Nº	∢	MANIVELA	Nº	L'	Espiga	CONJ. TAPA	EJE	Nº	Características	Disyuntor	✳	✳	Volt	⊖	SENTIDO	Nº	Características
0			0		M14x1			0	1 vel. sin paro con interruptor	SIN	2	0	12	0	Sin paro	0	Sin acabado especial
1	70°	113.5007.04.00	1					1	1 vel. sin paro sin interruptor		3	0	24	D	Derecha	1	
2	60°	113.5006.04.00	2	19		113.5270.03.00 (A=35, B=30)	113.0105.08.00	2						I	Izquierda	2	
3	80°	113.5008.04.00	3	30		113.5273.03.00 (A=46, B=40)	113.0106.08.00	3	1 vel. con paro sin interruptor	SIN						3	
4	90°	113.5006.04.00	4					4								4	Pintado negro total ◐
5	110° (105°)	113.5010.04.00	5	48		(A=64, B=55)		5	1 vel. sin paro con interruptor	CON						5	
6	95°	113.5009.04.00	6					6	1 vel. sin paro sin interruptor	Sólo aplicación 12V						6	
7			7	60		113.5272.03.00 (A=76, B=70)	113.0108.08.00	7	1 vel. con paro sin interruptor							7	
8			8													8	
9			9													9	

ESTE MOTOR SE FORMA PARTIENDO DEL PLANO BASE Ref. 113.5001.01.00 CON LAS DIFERENCIAS Y ESPECIFICACIONES AQUÍ REFLEJADAS

NOTAS VARIAS:

◐ -Pintado negro mate según norma DOGA 907.01.034 (monocapa de acabado pintura acrílica, referencia 102.0119.75.00, espesor 20-30µ)
-Embalaje ver norma DOGA 911.01.___
-Datos rendimiento motor según norma DOGA 905.05.001
-Marcaje referencia motor, voltaje y fecha fabricación ver normas DOGA 900.03.003 y 900.03.005.

DIBUJADO	14.10.03	Domene	MATERIAL	
COMPROBADO	6.11.3	RB.	TRATAMIENTO O ACABADO	
ESCALA	1:1 (2:1)			
DENOMINACION	MOTOR 113			

COTAS SIN TOLERANCIA: ⊥ 0.2; ◆ 0.1; ▱ 0.2; ∢ ±30'; Ø EXT. H13; Ø INT. H13; L.EXT. H13; L.INT. H13; E.CENTROS J13

MODIFICACIONES: g 14.10.03 AD

H.P. ME10 CAD DRAWN

DOGA
LIMPIAPARABRISAS - COMPONENTES AUTOMOCION
ABRERA - BARCELONA ESPAÑA

REFERENCIA 113.5___.___.___ Modif. g)

Sustituye a: Igual ref. fecha 03-01.85

Sustituido por: