Aen.-Nr. *Rev. no.*	Feld *Zone*	Art der Aenderung *Revision*	Tag *Date*	Name *Name*	M *M*
246067		AUSF. 404.442 NEU EINGEFUEHRT			
		TYPE 404.442 INTRODUCED	09.12.96	WEZSTEIN	
247382		KUNDEN- NR. WAR 43710000			
		WIRD 4371			
		PRUEFSPEZIFIKATION BERICHTIGT			
		MOTORKENNLINIE BERICHTIGT			
		CLIENT'S REF. NO. WAS 43710000			
		WILL BE 4371			
		SPECIFICATION CORRECTED			
		MOTOR CURVES CORRECTED	12.08.97	SEYBOLD	
247432		Stueckl istenaenderung;			
		EC OF PART LIST;	12.09.97	Gerstung	
248329	A 12	Text "Getriebehemmung statisch 20Nm			
		in kurzgeschlossenem Zustand"			
		zugefuegt;			
	A 12	*REMARKS "SELFLOCKING UP TO 20Nm*			
		STATIC WHEN MOTOR IS			
		SHORTENED" ADDED;	13.05.98	Gorille	

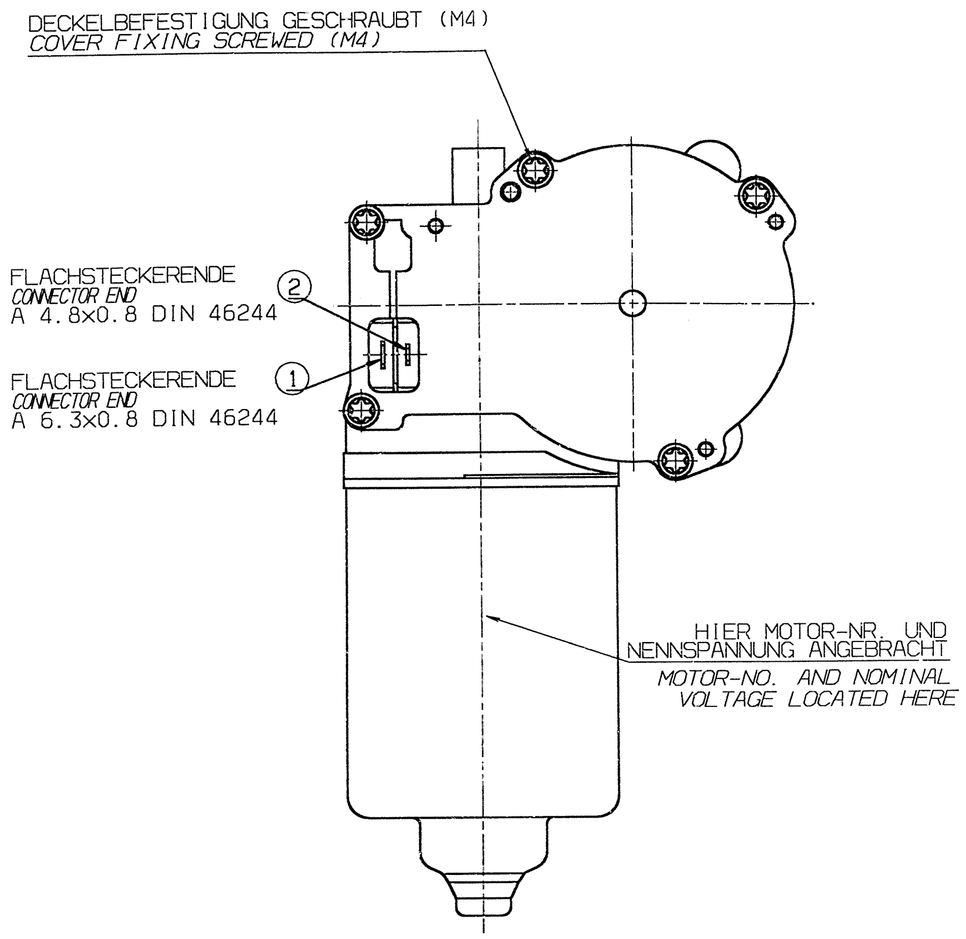

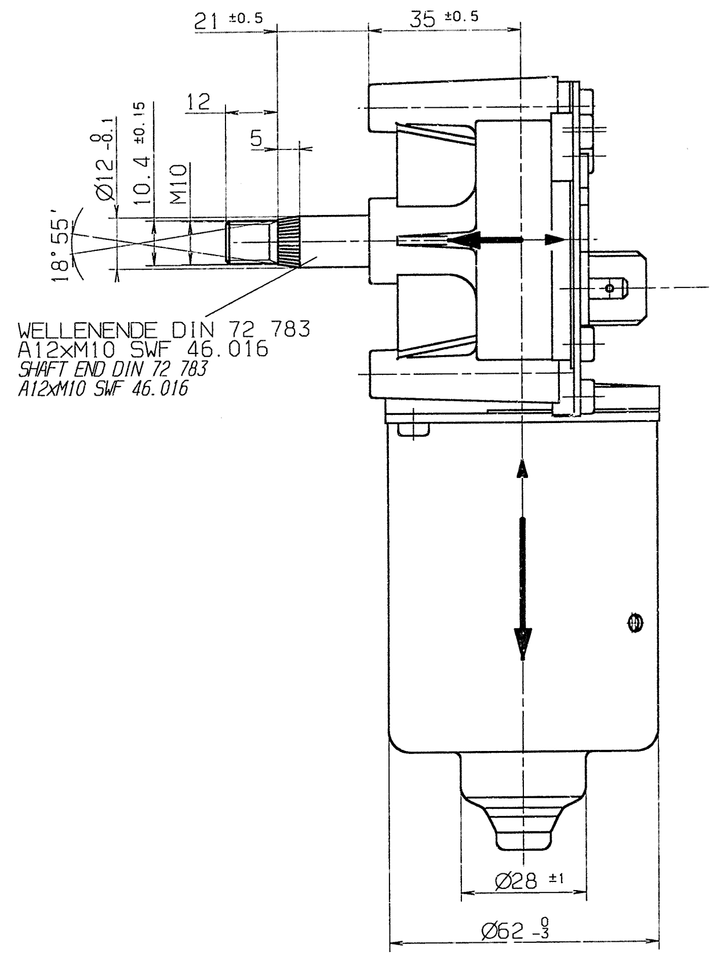

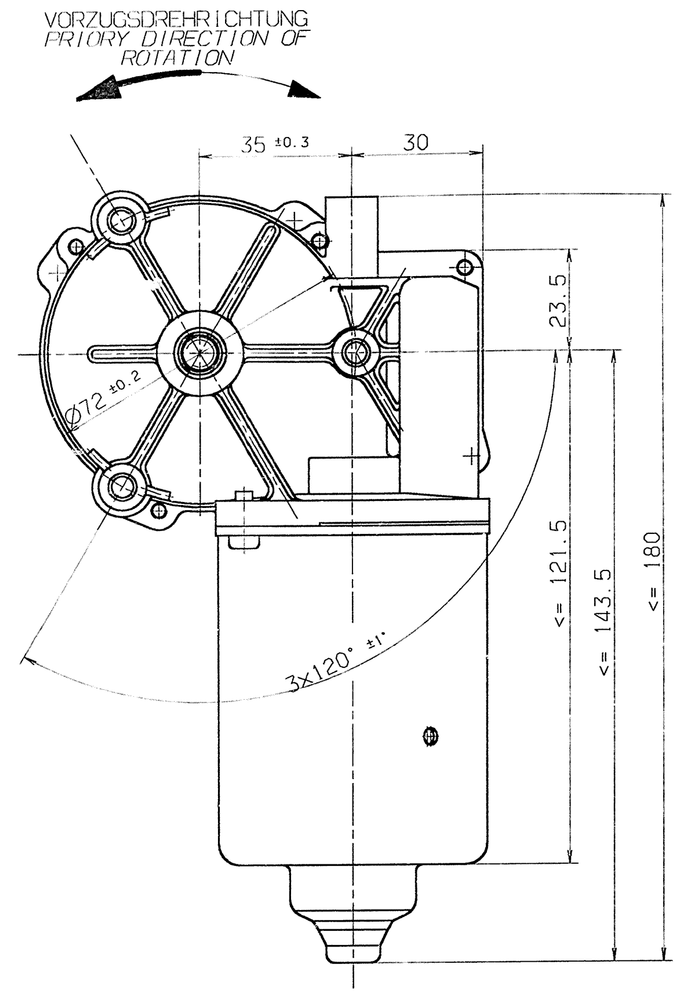

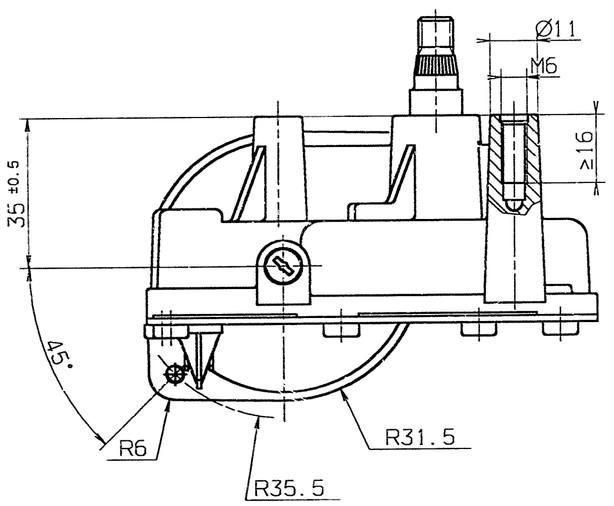

A) ALLGEMEINES

1. PRUEFSPANNUNG U_p = 24 V GLEICHGERICHTET
2. LEERLAUFDREHZAHL n_0 = 44 min
3. LEERLAUFSTROM I_0 = 2 A
4. ENTSTOERBAUTEILE = SIEHE DIAGRAMM
5. ISOLATIONSPR. 500 VAC = NA
6. GETRIEBEHEMMUMG STATISCH = >20Nm
7. RADIALBELASTUNG DER ABTRIEBSWELLE F = NA
8. AXIALBELASTUNG DER ABTRIEBSWELLE F = NA
9. GERAEUSCHPEGEL = NA
10. UMGEBUNGSTEMPERATUR = -20°BIS +60°C
11. SCHUTZART IP = 40
12. VIBRATION = NA

NA | NICHT ANGEWENDET *NOT APPLICABLE*

B) BETRIEBSDATEN

NENNMOMENT (NENNLAST) M_N = 8 Nm
NENNMOMENT max. WERT M_{N-max} = 18 Nm RECHTS-LINKSLAUF

C) LEBENSDAUERPRUEFUNG

1. ZYKLUS (DEFINITION) EINSCHALTDAUER LL. = AUF 15 sec.- PAUSE 60 sec.
   = ZU 10 sec.- PAUSE 60 sec.
2. MAX. LEBENSDAUER = 40 000 ZYKLEN BEI RT
3. PRUEFMOMENT = 6 Nm
4. BLOCKLAUF = NA
5. BLOCKLAUFGESCHWINDIGKEIT = NA
6. STROMBEGRENZUNG = 8A

D) MITGELTENDE UNTERLAGEN

1. ALLGE. SPEZIFIKATION INDUSTRIEMOTOREN ITT

MOTORKENNLINIEN / *MOTOR CURVES*

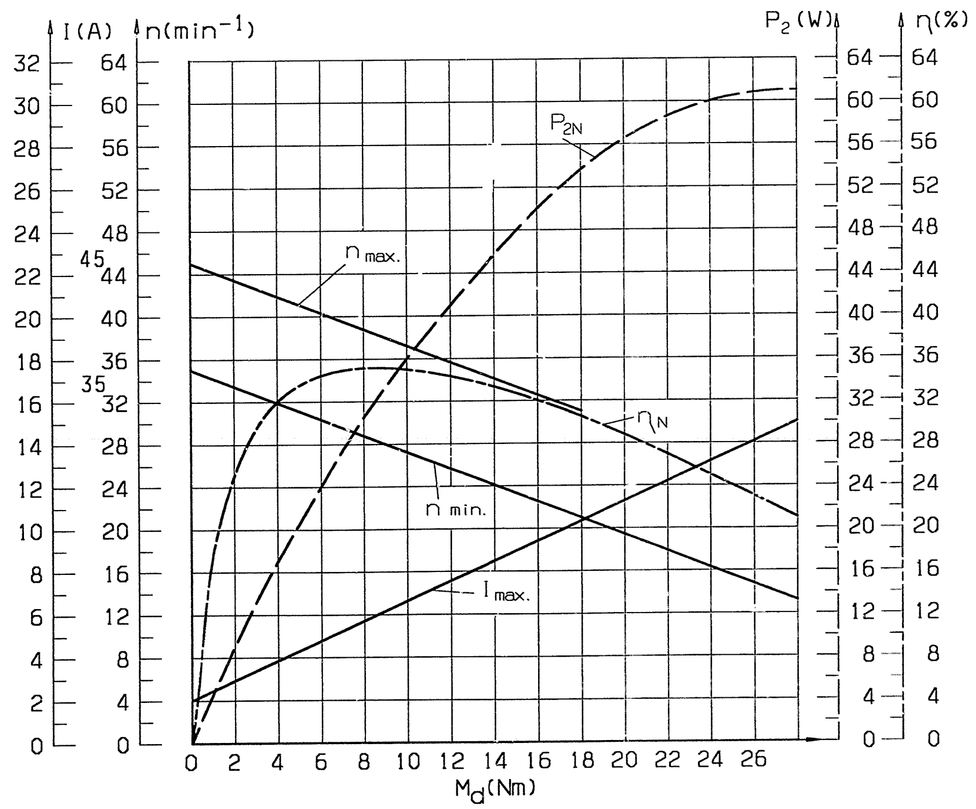

GETRIEBEDATEN:
DATA OF GEAR

UEBERSETZUNG *RATIO OF GEARING* i = 78:1
ZAEHNEZAHL DER SCHNECKE *NO. OF TEETH OF WORM* z = 1
MODUL *MODULE* m = 0.8

MAX. BELASTBARKEIT = 30Nm
MAX. LOAD = 30Nm

MOTOR NUR IM SCHALTBETRIEB BETREIBEN
MOTOR ONLY TO BE USED ON SHORTTIME BASE

GETRIEBEHEMMUNG STATISCH 20Nm IN KURZGESCHLOSSENEM ZUSTAND
SELFLOCKING UP TO 20Nm STATIC WHEN MOTOR IS SHORTENED

SCHALTBILD
CIRCUIT DIAGRAM

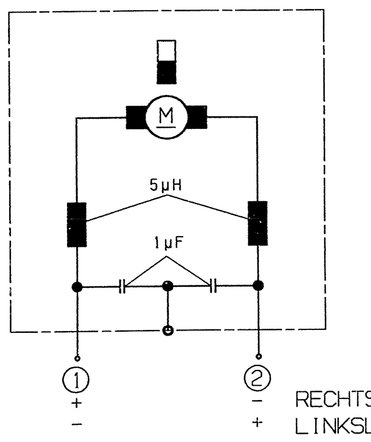

RECHTSLAUF *CW*
LINKSLAUF *CCW*

F08	13.05.98	TEM	248329
F06	11.12.96	TEN/MBI	246066
Freigabe-St. *Release-level*	Datum *Date*	Genehmigt *approved*	Referenz *Reference*

bez. S-Nr. *for part-No.* 404.442

Nicht tol. Masse	*Nom. dim.*	...6	>6...30	>30...120	>120...400	>400...1000
Zul.Abw.	*Gen. tolerances* ±	0.2	0.5	0.8		
Nennmass (kurzer Schenkel)	*Ref. side*		...10	>10...50	>50...100	>100
Nicht tol. Winkel zul. Abw.	*Gen. angle tolerance* ±					

Ofl. -Beschaffenheit nach DIN ISO 1302 *Surface texture to DIN ISO 1302* — Kanten n. DIN 6784 *Edges to DIN 6784* — Form u. Lagetol. n. DIN ISO 1101 *Geom. Dim. & Tol. to DIN ISO 1101*

Halbzeug *Stock matl.*
Kunden-Zeich. Nr *Client ref no.* 4371
Kunden-Aend. Nr. *Client mod.no.* — Kunden-Aend. Datum *Client mod. date*

Alle Masse in mm *All dimensions in mm*
Massstab *Scale* 1:1
Symbol nach SWF 05.135 / *Symbol to SWF 05.135*
ITT Automotive

Kurz-Benennung *Title*: SW2K WISCHERMOT 2K / *WIPERMOTOR 2K*
Art-Nr *Cat.*: 0277

	Tag *Date*	Name *Name*
Bearb. *Drawn*	09.12.96	WEZSTEIN
Geprf. *Checked*	23.01.97	Wezstein
Norm. *Stds. appd.*		

UA A — Zeichnungs-Nr *Drawing no.* 404.442 — Blatt *Sheet* 1 von *of* — Format E

ITT AUTOMOTIVE, Stuttgarter Str. 119, D-74321 Bietigheim — Ers.f. *Sub. for* — Ers.d. *Sub. by*

404.442	24 V	24 V		KALOTTENLAGER IM GEHAEUSE G *SLEEVE BEARING IN GEAR HOUSING*
ERZEUGNIS-NR. *PRODUCT-NO.*	UN SPANNUNG	UP *VOLTAGE*	ERSATZ FUER *SUB. FOR*	BEMERKUNG *REMARK*

Schutzvermerk nach DIN 34 beachten. copyright reserved ITT AUTOMOTIVE ©