Rolltore • Rollgitter
Schnellauftore • Sektionaltore
Scherengitter • Garagentore

Tor- und Fensterantriebe • Fernsteuerungen
Schranken • Parksysteme
Zutrittskontrollen • Steuerungsbau

Tel: (030) 3479902-0
(030) 342 30 84
Fax: (030) 341 64 17

SMOLKA

13. Juli 2004

Horst Smolka • Tortechnik • Kaiser-Friedrich-Straße 84 • 10585 Berlin

Torantriebe **ASTER - TITAN**

Die Antriebe sind für rechte und linke Torflügel lieferbar.
Sie können bis 5 Meter Flügelbreite eingesetzt werden, siehe Tabelle Seite 3.
Bei Flügeln bis 4 Meter kann der Aster Antrieb mit Blockierung benutzt werden, bei größeren Flügeln muss immer ein Elektroschloss verwendet werden.
Die Bewegung der Torflügel muss in Auf- sowie in Zu-Richtung durch Anschläge begrenzt werden.

Installation

1. Die Befestigungspunkte der Antriebe sind entsprechend den Öffnungswinkel zu wählen. Siehe Tabelle 1 für 90° bzw. Tabelle 2 für 120°

2. Der Flansch (K) an den tragenden Pfosten montieren (siehe Tabelle 1 bzw. Tabelle 2).
3. Bei ausgefahrenem Antrieb darf der Kolben max. Aster 300 = 365 mm
   Aster 400 = 465 mm
   Aster 600 = 665 mm
   herausragen, bei eingefahrenem Antrieb bei allen Modellen, nicht kleiner als 85 mm zurückkehren.

4. Den Antrieb an den (K) Flansch befestigen (dazu die in der Ausstattung befindlichen Schrauben verwenden).

5. Den Arm des Antriebes losschrauben, bis er seine vollständige Ausdehnung erreicht hat, dann wieder 1-2 Umdrehungen einschrauben. Den Befestigungsflansch (B) am Arm des Antriebes montieren (dazu die in der Ausstattung befindlichen Schrauben verwenden) und an den vollständig geschlossenen Torflügel anlegen, um zu markieren, wo der Flansch angeschraubt oder angeschweißt werden muss). Bei Schweißarbeiten am Tor unbedingt den Antrieb abbauen und
   den Antrieb vor Funkenflug schützen. Das Nichtbefolgen dieser Anweisung kann zur Zerstörung des Antriebs führen.

6. Bevor der nächste Arbeitsschritt durchgeführt wird:
   - den Torflügel von Hand bis zum max. gewünschten Winkel öffnen
   - die manuelle Entriegelung aktivieren.
   - den Arm anschrauben, bis dass sich der Flansch (B) über der soeben markierten Position befindet. Ist dieser Vorgang möglich, ist die Installation korrekt.

Diese Methode kann, auch verwendet werden, um festzulegen, wo der Befestigungsflansch für den jeweils gewünschten Öffnungswinkel angeschraubt oder angeschweißt werden soll (Bedingung ist jedoch, dass dies mit den Maßen A und B sowie des Arbeitshubes des Antriebes möglich ist). Bei Schweißarbeiten am Tor unbedingt den Antrieb abbauen. Nach der Montage ist die Schutzkappe der Entriegelung aufzusetzen.
Das Nichtbefolgen dieser Anweisung kann zur Zerstörung des Antriebs führen.

Technische Eigenschaften

Stromversorgung	230V AC
Frequenz	50 Hz
Kondensator	8 µF
Aufgenommener Strom	1,2/1,7 A
Aufgenommene Leistung	350 W
Motordrehzahl	900-1400 U/min
Max. Flügellänge	5 m
Thermoschutz	120 °C
Gewicht	6,5 Kg
Schubkraft	400 Kg

Hinweise

Die Sicherheit des Flügeltores in Übereinstimmung mit den gültigen Vorschriften integrieren.
Es sollten kurze Strecken für die Kabel gewählt und die Leistungskabel von den Steuerkabeln getrennt gehalten werden. In Übereinstimmung mit den europäischen Sicherheitsnormen wird die Installation eines externen verschließbaren Hauptschalters empfohlen, um die Stromzufuhr bei einer Wartung des Flügeltores unterbrechen zu können.

Tel (030) 341 38 71
(030) 342 30 84
Fax (030) 341 64 17

Eigentumsvorbehalt der gelieferten Ware
bis zur vollständigen Bezahlung.
Erfüllungsort und Gerichtsstand ist Berlin Charlottenburg.

Deutsche Bank AG
(BLZ 100 700 00)
068 17 83

Berliner Sparkasse
(BLZ 100 500 00)
0 640 004 164

Wichtige Sicherheitshinweise:

- die Vorrichtung nicht mit feuchten Händen und/oder feuchten nackten Füßen berühren
- die Stromzufuhr unterbrechen, bevor das Steuergehäuse und/oder der Antriebsmotor geöffnet wird
- nicht an dem Stromkabel ziehen, um die Stromzufuhr zu unterbrechen
- den Motor nicht berühren, wenn Sie nicht sicher sind, dass er abgekühlt ist
- das Flügeltor nur in Bewegung setzen, wenn es vollständig sichtbar ist
- Kinder oder Tiere nicht in der Nähe des Flügeltores spielen lassen
- Kinder oder unfähige Personen nicht die Fernsteuerung oder andere Vorrichtungen für die Betätigung verwenden lassen
- eine periodische Wartung durchführen lassen
- im Falle einer Störung die Stromzufuhr unterbrechen und das Tor nur dann manuell betätigen, wenn dies möglich und sicher ist. Keine Eingriffe durchführen und einen autorisierten Techniker rufen.

Wartung:

Alle 6 Monate die Torbänder und die Drehpunkte des Antriebs fetten
und den Kolben mit Silikonspray (Art. Nr. 893221) reinigen
Auf den festen Sitz der Schutzkappe der Entriegelung achten.
Alle Schutzeinrichtungen auf richtige Funktion prüfen.

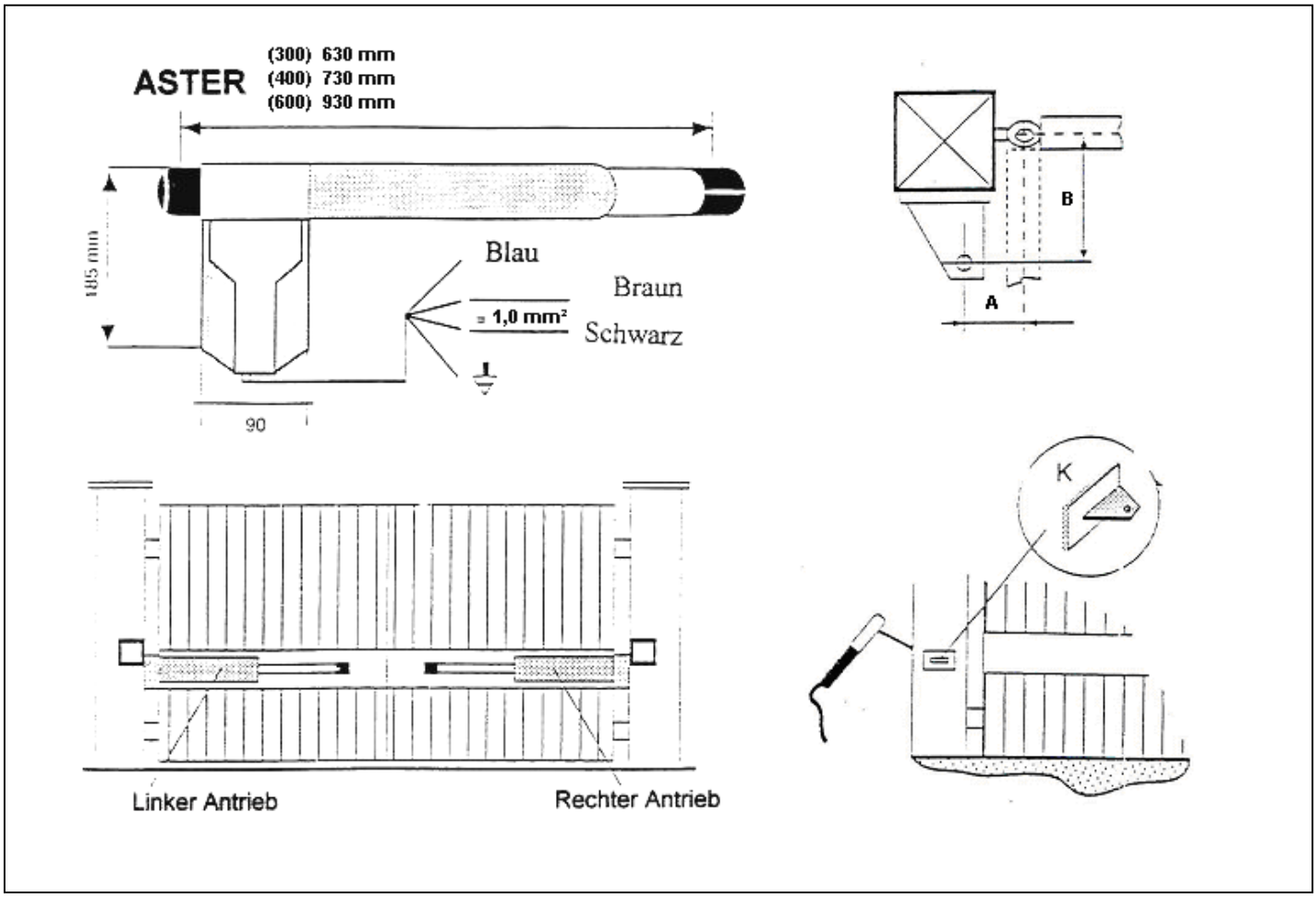

Tabelle 1

Befestigungswerte in mm			
Öffnung 90°			
Antrieb	**Flügellänge**	**A – B**	**Öffnungszeit**
Aster 300 R/CB	**1600 2000**	**120 - 120 140 - 140**	**15“ 17“**
Aster 400 R/CB	**2500 3000**	**160 - 160 190 - 190**	**20“ 23”**
Aster 600 R/CB	**4000 5000**	**220 - 220 290 - 290**	**27“ 33”**

Nutzbarer Arbeitshub :

Aster 300 = 280 mm
Aster 400 = 380 mm
Aster 600 = 580 mm

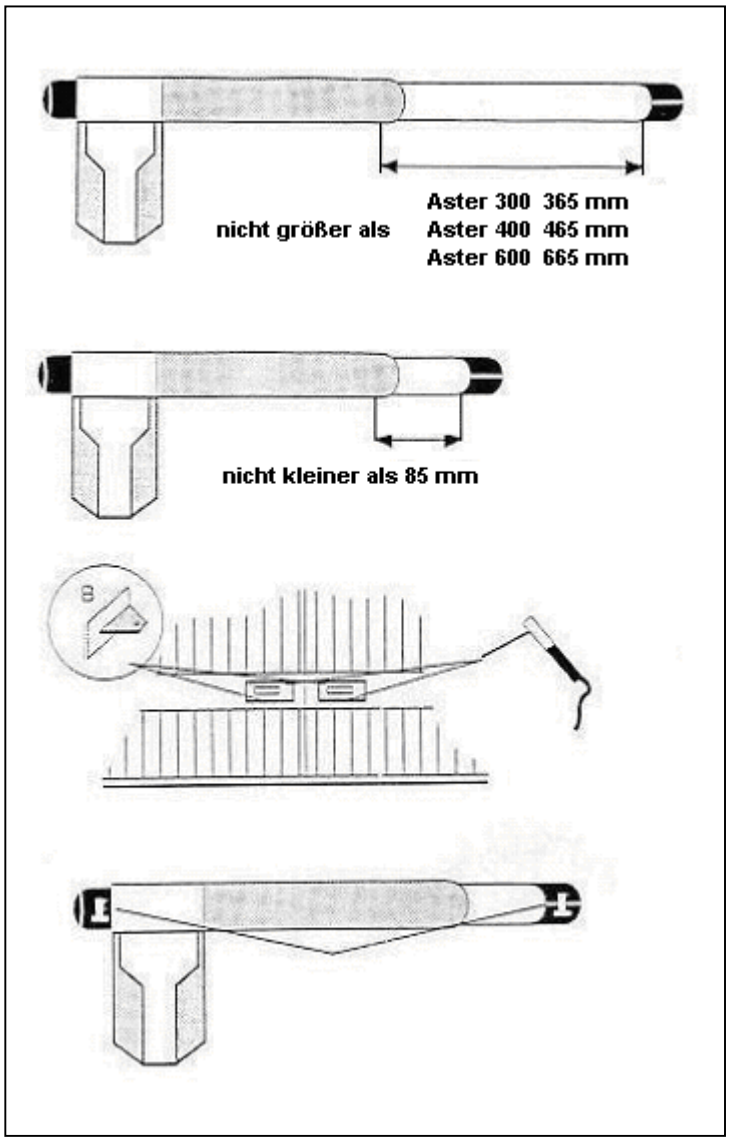

Tabelle 2

Befestigungswerte in mm			
Öffnung 120°			
	A	**B**	**C**
Aster 300	**120**	**120**	**280**
Aster 400	**160**	**160**	**380**
Aster 600	**250**	**250**	**580**
C = max. Hublänge			
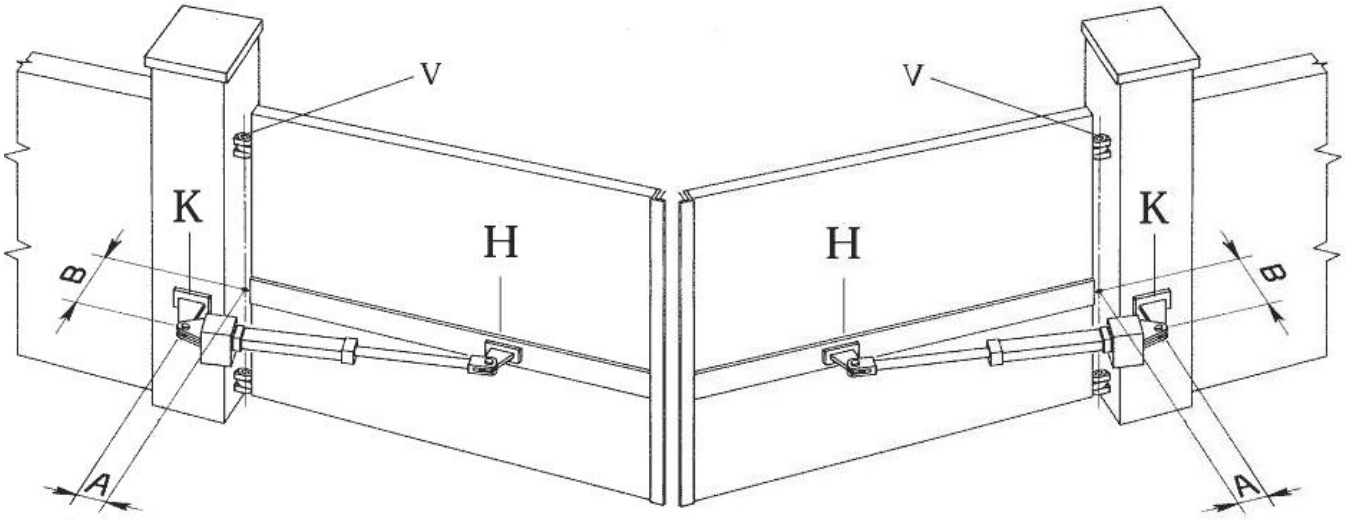
DIN links **DIN rechts**