Bemusterung und Freigabe
nach SWF 47.014
Sampling and release
to SWF 47.014

Bild 1
FIGURE 1

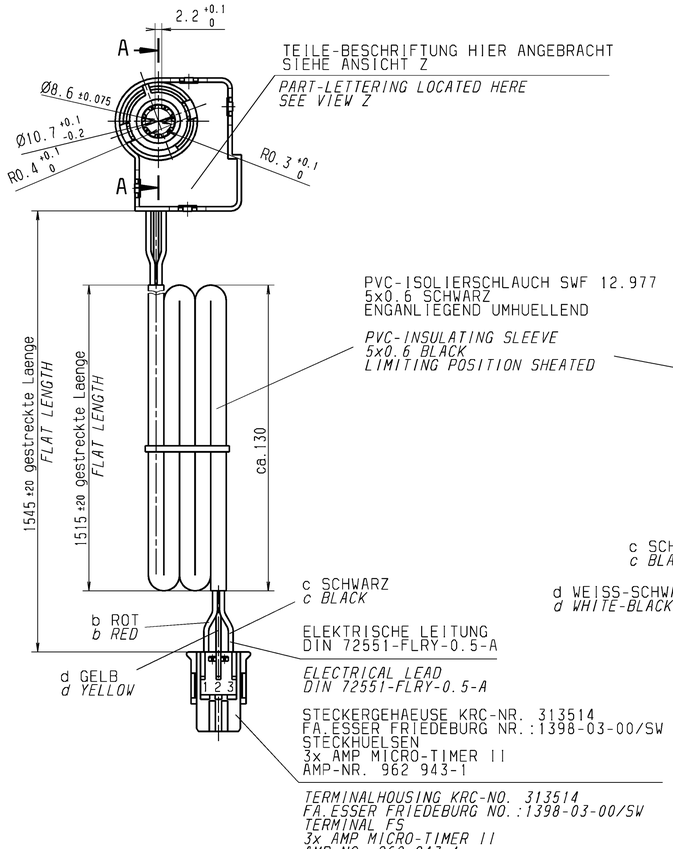

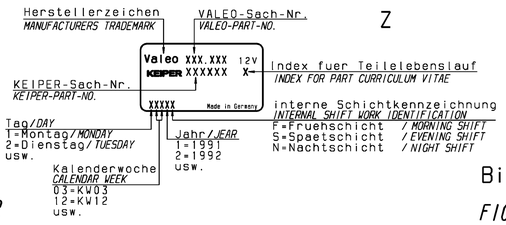

Bild 2
FIGURE 2

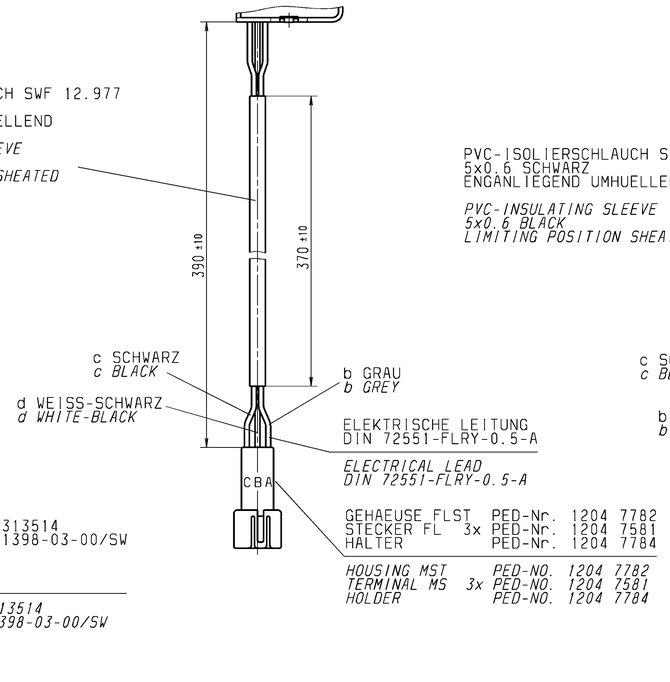

Bild 3
FIGURE 3

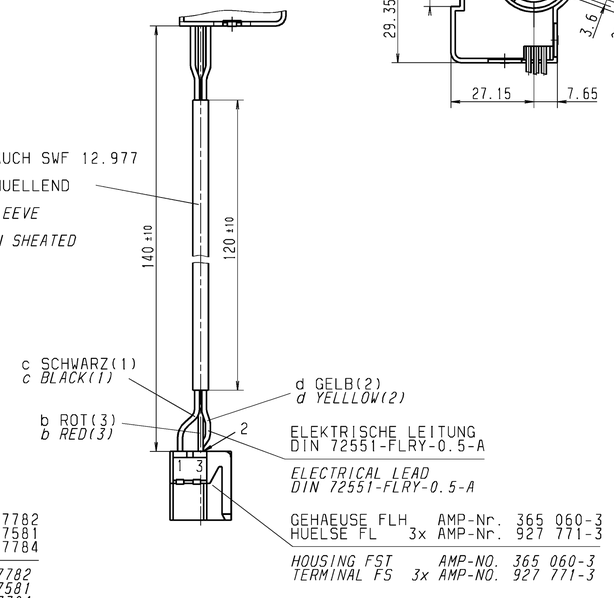

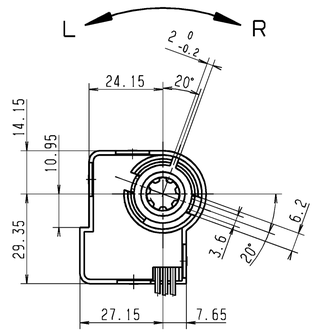

Aen.-Nr. *Rev. no.*	Feld *Zone*	Art der Aenderung *Revision*	Tag *Date*	Name *Name*	M *M*
245053		NEU EINGEFUEHRT			
		INTRODUCED	13.11.96	WURMB.	
247278	H 11	Position vom Etikett geaendert;			
	H 11	Mass 2.2+0.1 zugefuegt;			
	C 11	Mass 16.1+0.8 war 16.1;			
	C 12	Mass _19+0.4/+0.1 war _19;			
	H 11	*POSITION FROM LABEL AMENDED;*			
	H 11	*DIM. 2.2+0.1 ADDED;*			
	C 11	*DIM. 16.1+0.8 WAS 16.1;*			
	C 12	*DIM. _19+0.4/+0.1 WAS _19;*	21.05.97	Gorille	
99524482		Text "Valeo" war "ITT"			
		TEXT "WAS EINEM ...." zugefuegt;			
		Text "VALEO" WAS "ITT"			
		TEXT "THAT MEANS ..." ADDED;	10.12.99	Spielma.	
03524357		AUSF. 404.408 WIRD STATUS 5 (F00)			
		TYPE 404.408 WILL BE STATUS 5 (F00)	14.08.03	KAEMPFER	

VORLAEUFIGE KENNWERTE:

NENNWIDERSTAND R = siehe Tabelle
WIDERSTANDSVERLAUF STRENG MONOTON
SCHLEIFERBEWEGUNG BEI LINKSLAUF VON c NACH b ≙ STEIGENDEM u/U,
WAS EINEM BEI LINKSLAUF DER ANTRIEBSACHSE STEIGENDEN WIDERSTAND
ZWISCHEN MASSE (c) UND SCHLEIFERLEITUNG (d) ENTSPRICHT.

ELEKTR. NUTZBEREICH DES POTIS (u/U*100) VON ANSCHLAG ZU ANSCHLAG
=72.6%...88.1% = 9.5 UMDREHUNGEN.

KENNLINIENWERT IN ANFANGSSTELLUNG ≥3%; IN ENDSTELLUNG ≤97%

PRELIMINAR VALUES:

NOMINAL RESISTANCE R = SEE TABLE
RESISTANCE VARIATION LINEAR
CONTACT MOTION WITH COUNTERCLOCKWISE ROTATION FROM c TO b ≙ INCREASING u/U
THAT MEANS A RESISTANCE BETWEEN GROUND (c) AND CONTACT LEAD (d)
IS GOING UP DURING ROTATE THE DRIVE AXLE COUNTERCLOCKWISE.

*ELECTRICAL RANGE OF POTENTIOMETER (u/U*100) BETWEEN END STOPS=*
72.6%...88.1% = 9.5 REVOLUTIONS.

START POINT ON CURVE ≥3%; END POINT ≤97%

A - A 2:1

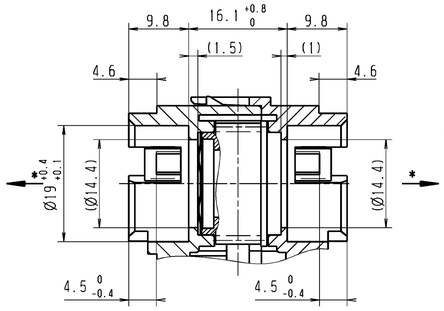

* ABZUGSKRAFT VON MOTOREN
MIT KLIPSKONTUR WIE,
VALEO-NR.: 404.334
KEIPER-NR.: 416573
ZENTRISCH ZUM POTENTIOMETERANTRIEB,
IN PFEILRICHTUNG WIRKEND ≥ 70N

* *SEPARATION FORCE OF MOTORS WITH*
CLIPS CONTOUR LIKE
VALEO-NO.: 404.334
KEIPER-NO.: 416573
CENTRIC TO POTENTIOMETERDRIVE,
ACTIVE TO DIRECTION OF ARROW ≥ 70N

SCHALTBILD
CIRCUIT DIAGRAM

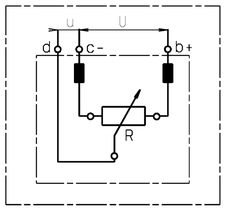

STATUS	*STATUS*			5 (F00)			
Klebeblatt-Farbe	*ADHESIVE COLOR*	weiss/*WITHE*	gruen/*GREEN*	gelb/*YELLOW*			
Kabelsatz-Bild	*CABLE SET-FIGURE*	1	3	2			
Nennwiderstand R	*NOMINAL RESISTANCE R*	10kΩ±20%	10kΩ±20%	10kΩ±20%			
Kunden-Nr.	*REFERENCE-NO.*	417497	418647	418806			
AUSFUEHRUNG	*TYPE*	404.365	404.407	~~404.408~~			
ERS. FUER	*SUB. FOR*						
ERS. DURCH	*SUB. BY*						
STATUS	*STATUS*						

PRUEFUNG NACH KEIPER TL 116
TESTING WITH KEIPER TL 116

F00	14.08.03	MEO	03524357
F08	04.11.96	TEN/MBI	246436
F06	19.06.96	TEN/MBI	245053
F01	19.06.96		
Freigabe-St. *Release-level*	Datum *Date*	genehmigt *approved*	Referenz *Reference*
bez. S-Nr. *for part-No.*	404.408		
F08	04.11.96	TEN/MBI	246436
F06	19.06.96	TEN/MBI	245053
F01	19.06.96		
Freigabe-St. *Release-level*	Datum *Date*	genehmigt *approved*	Referenz *Reference*
bez. S-Nr. *for part-No.*	404.407		
F08	04.11.96	TEN/MBI	246436
F06	13.11.95	TEN/MBI	245053
F01	18.05.96		
Freigabe-St. *Release-level*	Datum *Date*	genehmigt *approved*	Referenz *Reference*
bez. S-Nr. *for part-No.*	404.365		

Nicht tol. Masse *Nom. dim.*	...6	>6...30	>30...120	>120...400	>400...1000
Zul.Abw. *Gen. tolerances ±*	0.5	0.5	0.5		
Nennmass (kurzer Schenkel) *Ref. side*		...10	>10...50	>50...100	>100
Nicht tol. Winkel zul. Abw. *Gen. angle tolerance ±*					

Alle Masse in mm *All dimensions in mm*

Valeo

Massstab *Scale* 2:1

SC*CC Werte
*SC*CC Values*

	Tag *Date*	Name *Name*
Bearb. *Drawn*	18.06.96	Gorille
Gepr. *Checked*		
Tech. *Tech. checked*		

Kurz-Benennung *Title*
STEUERUNG L
POWER CONTROL

Art-Nr *Cat.* 0644

UA A | Zeichnungs-Nr *Drawing no.* 404.365 | Blatt *Sheet* 1 | von *of* | Format E

Valeo Auto-Electric GmbH & Co.KG
Stuttgarter Str.119 D-74321 Bietigheim

Ers.f. *Sub. for*
Ers.d. *Sub. by*

Schutzvermerk nach DIN 150 16016. copyright reserved © Valeo