Baureihe 0270 (SWMK)

Motortyp 403 434

Technische Daten

Nennspannung		U_N	[Volt]	12
Leerlaufdrehzahl		n_0	[min^{-1}]	22
Nenndrehmoment		M_N	[Nm]	4,00
Einschaltdauer			%	
EIN			[min]	
Anlaufmoment		M_A	[Nm]	23,00
Getriebeübersetzung		i		69/1
Ankerwiderstand,	2 Lamellen	R	[mΩ]	
	4 Lamellen	R	[mΩ]	
Ankerinduktivität,	2 Lamellen	L	[mH]	
	4 Lamellen	L	[mH]	
Läuferträgheitsmoment		J_R	[kgm^2] × 10^{-6}	
Zahnradwerkstoff			Kunststoff	
Hall IC				
Impuls/Umdrehung Antriebswelle				
Ausgangskanäle				
Bemerkungen				
Schutzart				IP 30
Gewicht			[kg]	1,200

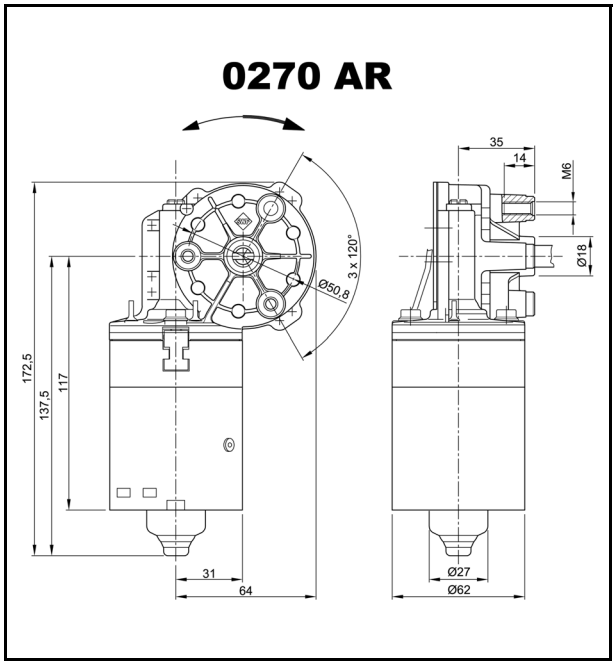

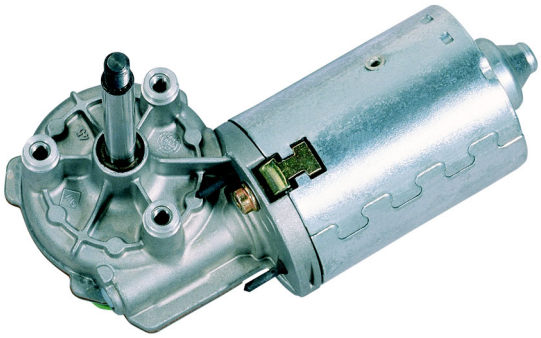

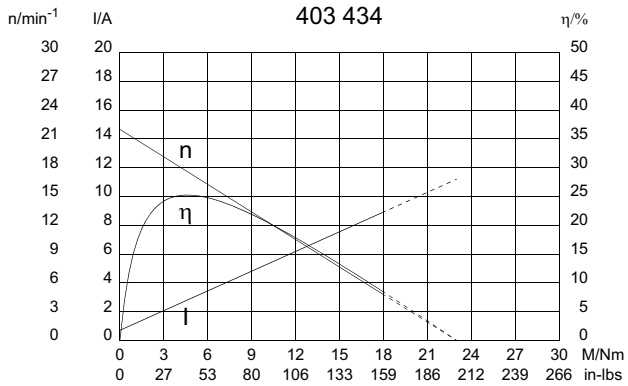

W 120

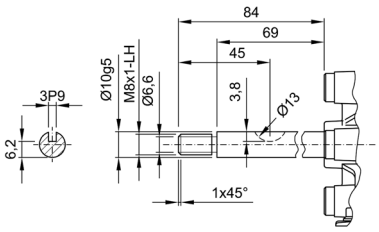

S 75

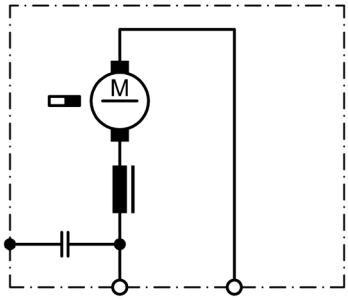

K 42

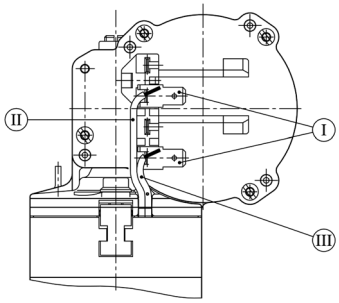

I Flachsteckerenden 6,3 x 0,8 DIN 46 244

II grün

III rot