Baureihe DCK35
Typ 404 938

Konstruktive Daten	
Kommutierung	bürstenbehaftet
Drehrichtung	bidirektional
Lager	A:Kugel - B:Gleit

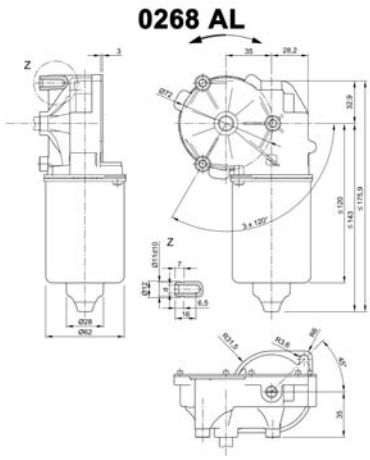

Leistungsdaten		
Nennspannung [V]	U_N	24
Nenndrehmoment [Nm]	M_N	6,00
Leerlaufdrehzahl [min^{-1}]	n_0	50,0
Nennleistung [W]	P_N	28,7
Nennstrom [A]	I_N	4,0
Nennkraft [kN]	F_N	0,00
Betriebsart		s1

Sensordaten	
Impulse / Umdrehung Abtriebswelle	0
Ausgangskanäle	0

Sonstige Daten	
Untersetzung	63/1
Zahnradwerkstoff	Kunststoff
Entstörbauteile	3,5µH, 1nF
Schutzklasse	IP 30
Masse [kg]	1,250

Bemerkungen: d=für gewindeformende Schraube M6 DIN ISO

Foto

Kennlinien

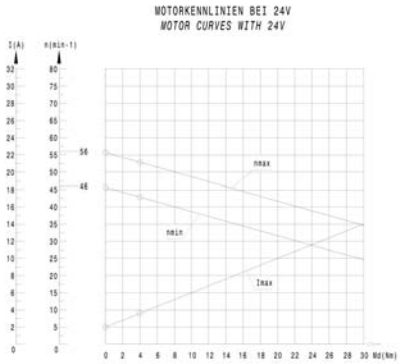

Wellenzeichnung (W), Schaltbild (S), elektrische Kontaktierung (K)

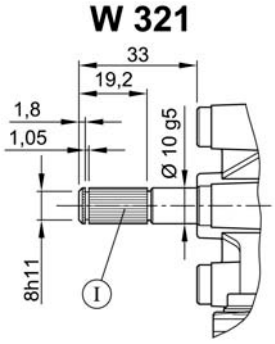

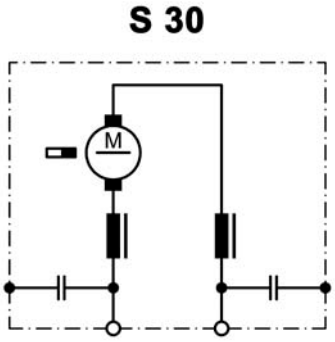

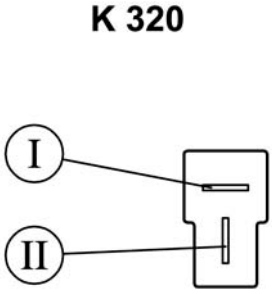

I Kerbverzahnung 8 x 10
(ähnlich DIN 5481)

Flachstecker (DIN46244) 6,3x0,8 , dazu passend Steckergehäuse Typ 180907, ZNG C-180907 & Flachsteckhülse für Leitungsquerschnitt 0,5-1,5 qmm, Typ 925603-x, ZNG 925603, www.tycoelectronics.com